SCANCON® CE 型号 2RM

选配 ；
橡胶电缆
+IDC

特性

编码器型号	轴 编码器
SMD-技术	紧凑的电子元件布置
频率高	200KHz
高IP等级	标准 IP64（选配：橡胶电缆+IDC接头 =IP50）
低电流损耗	直接与 PLC'和计数器相连
短路保护	在 155 ° C时热切断
较宽的电压范围	最小4.5V到最大30V
机械结构	以2个精确的球轴承为基座 适合在工业环境中使用

ELECTRICAL SPECIFICATIONS

	At +25°C
输出	图腾柱，（需要时OC）
输出波形	增量式(A, B)
零或标志脉冲	(Z)1对/转
电源(Vin)	Min 4,5V to Max. 30V * 反极性保护
电流（无负载）)	35mA
每对输出最大负载	20mA*
V out low	Max. 500 mV @ I =10mA
工作温度	-40°C to +85°C
存储温度	-40°C to +85°C
最大脉冲频率	200 kHz*
V out high	Min. (Vin -0,6) @ I = -10mA Min. (Vin -1,3) @ I = -25mA
电缆参数	5(0,14mm²)或8芯(0,05mm²) 屏蔽
输出信号	标准 反向 差动
通过的认证	EN 50081-1 and EN 50082-2
	*= 不推荐3个参数都为最大值

MECHANICAL SPECIFICATIONS

重量（不含电缆）	约 30 g
材质： 外壳 轴 轴承	电镀钢和铜 不锈钢 润滑球轴承寿命
轴径	Ø 6 x 14 mm Ø 4 x 5 mm or 9 mm(标准), Ø 1/4" x 10 mm, Ø 4 x 15 mm or 14 mm, Ø 4 or Ø 1/4" x 20 mm
轴负荷	轴向 max. 20 N 径向max. 20 N
最大转速	12,000 rev./min.
IP-等级	标准 IP 64
启动扭矩	<0,005 Nm
质量惯性矩	0,8 gcm²
最大冲击	100 G/11 ms.
撞击	10 G - 16 ms (1000 X 3 轴)
振动	(10 - 2000 Hz)/10 G

输出回路

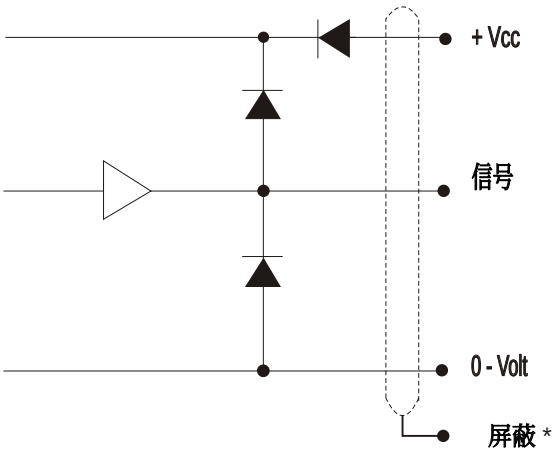

* 屏蔽与外壳相连接

机械尺寸

标准 9mm

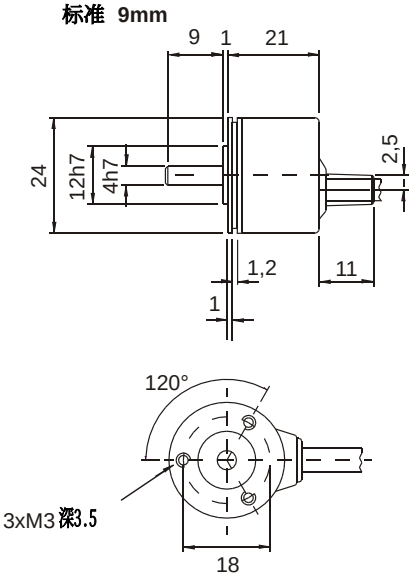

输出波形

旋转：以轴为中心顺时针旋转

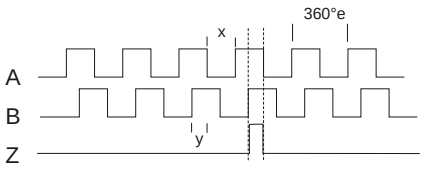

+ 反向通道

X = 180°e ± 36°e and
Y = 90°e ± 18°e

连接

编码颜色	标准	反向	编码颜色	差动
绿	Ch A	Ch A inv	粉红	Ch A
黄	Ch B	Ch B inv	灰	Ch A inv
灰	Ch Z	Ch Z inv	绿	Ch B
棕	Vcc	Vcc	黄	Ch B inv
白	0-Volt	0-Volt	白	Ch Z
			棕	Ch Z inv
			红	Vcc
			蓝	0-Volt

脉冲/旋转

4		125	256	1000	3600
11	50	128	300	1024	5000
12	60	150	360	2000	7500
15	75	180	400	2048	
25	90	200	500	3000	
30	100	250	600		

选配；带橡胶电缆的IDC接头

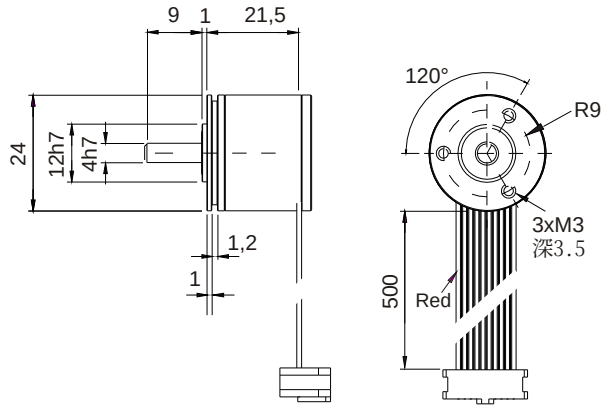

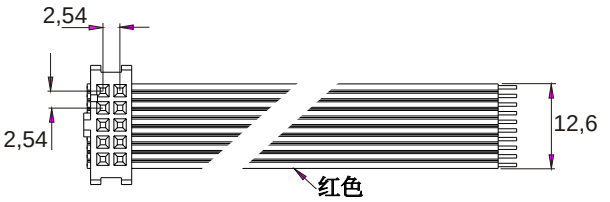

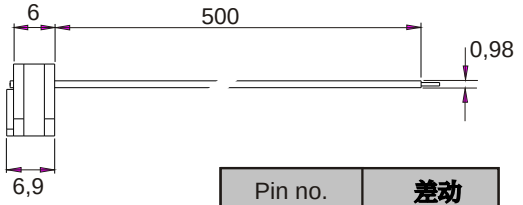

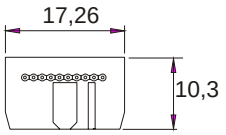

Pin no.	差动
1 (红色)	NC
2	Vcc
3	0 volt
4	NC
5	A
6	A inv
7	B
8	B inv
9	Z inv
10	Z

定货号

	选项	定货号
脉冲对数/转	脉冲数	XXXX
输出信号	标准（正常） 反向 差动	N I D
轴径	ø4 mm ø6 x 14mm ø1/4" (6,35mm)	04 06 6,3
轴长	5 mm仅ø4 9 mm(标准) 仅ø4 10 mm x ø1/4" 15 mm 仅ø4 20 mm x ø1/4" 或 ø4	05 09 10 15 20
IP等级	IP 64	64
电缆长度	标准 1m 不止1米	01 XX
电缆布置	旁边 背面	S B
电缆型号	橡胶电缆+IDC （HP兼容）	IDC

2RM	I D C		D			5 0	0 5	S
	橡胶电缆	脉冲	输出信号	轴	轴长	IP- 等级	电缆长度	电缆布置
或 → 2RM						6 4		
		脉冲	输出信号	轴	轴长	IP- 等级	电缆长度	电缆布置

SCANCON
SCANDINAVIAN CONSTRUCTION COMP. A/S
TRANEVANG 1 · DK-3450 ALLERØD
TLF. +45 48 17 27 02 · FAX +45 48 17 22 84

SCANCON®
Copyright by Scancon A/S ©

Marts 2003. Rev. 03
English Publication